Détruisez vos souches

Équipements forestiers
BREAK SOUCHE AUTONOME

Les applications

Milieu forestier, dessouchage, espaces verts.

Pelle	Désignation	Code
6 à 10 tonnes	BSA 6-10	50300
13 à 17 tonnes	BSA 13-17	50301
18 à 24 tonnes	BSA 18-24	50302

Les + produit

1. **Polyvalence :** Arracher, broyer ou réduire les souches en copeaux.
2. **Simplicité d'adaptation :** Montage direct ne nécessitant pas de lignes auxiliaires supplémentaires.
3. **Précision :** Eliminer les souches sans abîmer ce qu'il y a autour.
4. **Gain de productivité :** Plus besoin de transporter les souches.

Dimensions et caractéristiques techniques :

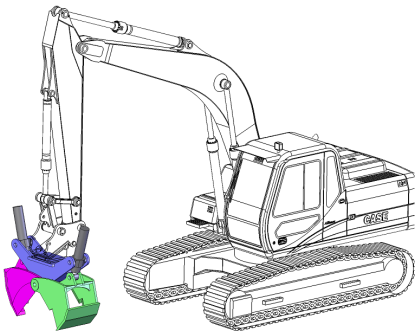

Break souche mécanique :

- Adaptable sur tous types de pelles de 6T à 24T.
- Structure en acier HARDOX400 et E36 garantissant une résistance mécanique dans le temps.
- Alimentation sur ligne auxiliaire double effet.
- Poids de l'ensemble d'environ 1700kg selon le type de fixation.
- Ouverture maxi entre dents de 950mm.
- Effort en bout de dent de 24T à 300 bars.

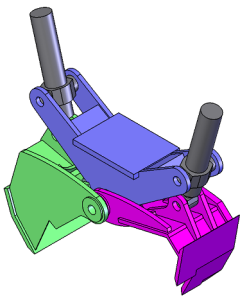

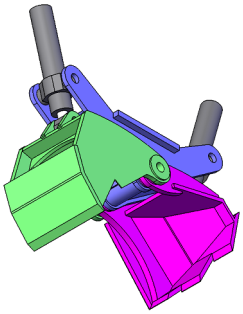

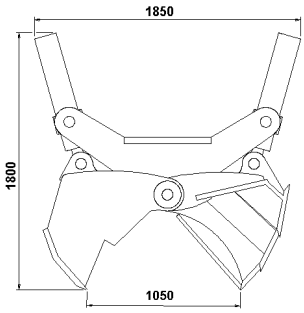

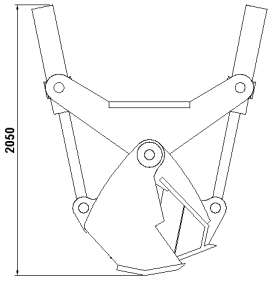

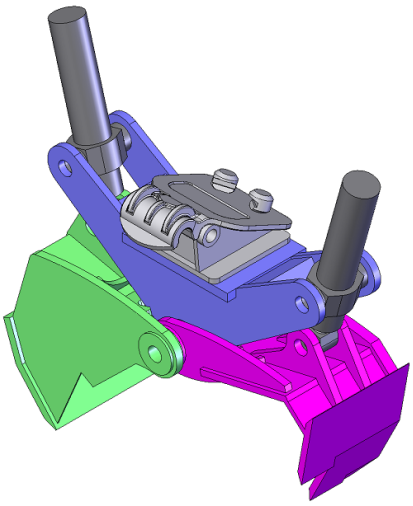

Support attache
SOERMA

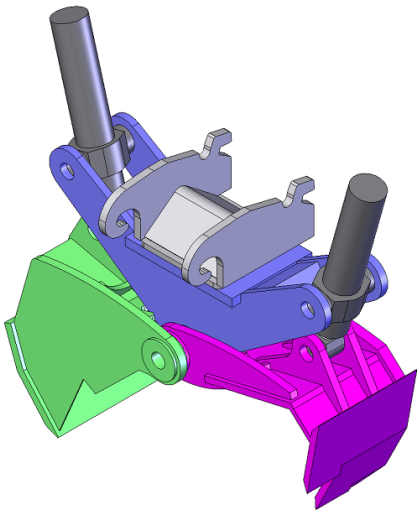

Support attache
VERACHTERT

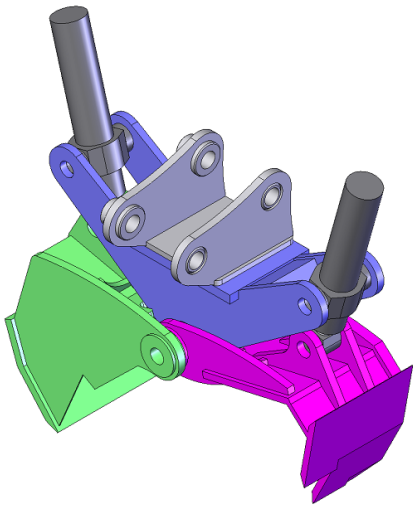

Support attache
d'origine

VENSYS GROUP

Soerma.TP

www.soermatp.com

N'hésitez pas à nous contacter
+33(0)2 51 31 67 67

VENSYS GROUP